RACHAWADEE

ONE-PIECE TOILET (S-Trap)
NC-8611S

nasco sanitaryware
The professional choice

สุขภัณฑ์แบบชิ้นเดียว รุ่น ราชาวดี

รายละเอียดสินค้า

- สุขภัณฑ์แบบหน้ายาว Elongated Bowl นั่งสบาย
  ดีไซน์โถแบบ Concealed Trapway ปกปิดไม่เห็นท่อ
- ฝารองนั่งแข็งแรงทนทาน ยากต่อการเกิดรอยขีดข่วน
  รองรับได้ทุกสรีระ อีกทั้งยังเป็นแบบ Slow Closing ปิดนุ่มนวล
- ปุ่มกดบนโครเมี่ยม แบบ 2 ระบบ
- ระบบชำระล้าง Siphon Jet ใช้น้ำเพียง 3/6 ลิตร
- ระยะติดตั้งจากผนังถึงจุดกึ่งกลางท่อ (S-Trap) 305 mm.
- W385 x L710 x H720 mm.

มาตรฐาน มอก.

TIS 792-2554

ข้อมูลทางเทคนิค

รายละเอียด	
โถสุขภัณฑ์	One-piece
ใช้น้ำ	3/6 liter
ขนาด W x L x H mm.	385x710x720 mm.
รูปทรงโถ	Elongated
ระยะท่อน้ำทิ้ง	S-trap 305 mm.
ระบบการชำระล้าง	Siphon Jet

ส่วนประกอบ	
โถสุขภัณฑ์	-
หม้อน้ำ	-
ฝาหม้อน้ำ	-
ฝารองนั่ง	-
อุปกรณ์ภายในหม้อน้ำ/ชุด	-
สายน้ำดี	-
ยางกันกลิ่น	-

หมายเหตุ : ควรติดตั้งผลิตภัณฑ์นี้ตามคำแนะนำในการติดตั้ง

Specified Model

Model	Description	Color/Finished
NC-8611S	one-piece, S-trap toilet, Slow Closing seat	White

Dimensions
Unit: mm

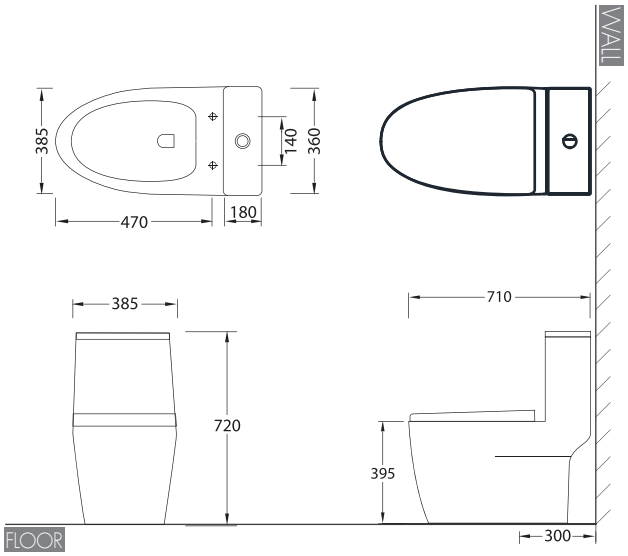

Dimension ware	Dimension pack.	Unit
- x - x -	- x - x -	mm.
Net whight	Gross whight	Unit
-	-	kg.

บริษัท นัสโก้ ซานิทารีแวร์ (ประเทศไทย) จำกัด
141 หมู่ 11 ต.คลองมะเดื่อ อ.กระทุ่มแบน จ.สมุทรสาคร 74110
โทรศัพท์ : 034-472-162, 034-472-168 โทรสาร : 034-473-047
อีเมล : nascomarketings@gmail.com
facebook/nascothailand
www.nasco.co.th
CALL CENTER : 034-472-168
CUSTOMER CARE 034-472168